PIVOT

FGM4-CDW

Encastré rond directionnel de 4"

PROJET	
DATE	
TYPE	
QTÉ	
NOTES	



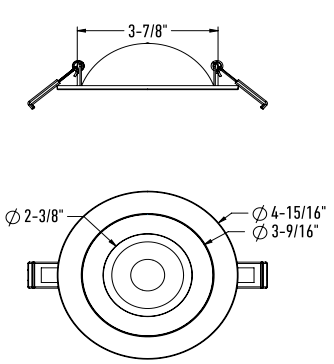

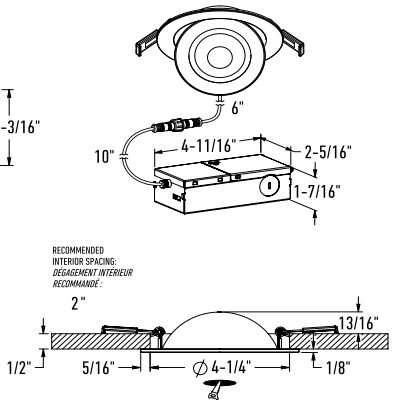

RÉPARTITION LUMINEUSE*

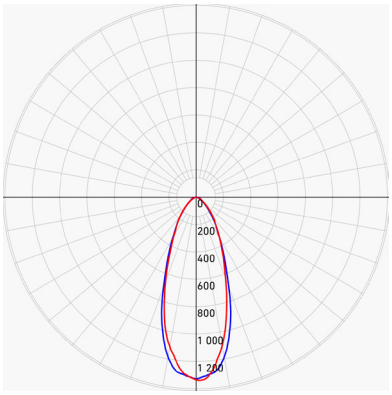

Distance from luminaire	FC at Nadir	Diameter
4'	83.4 fc	2'-9"
6'	37.1 fc	4'-2"
8'	20.9 fc	5'-6"
10'	13.3 fc	6'-11"
12'	9.3 fc	8'-4"

**mesurée à 3000K*

SPÉCIFICATIONS

Trou de découpe	4-1/4"	
Watts (W)	9	
Lumens livrés*	940	
Voltage (v)	124	
Câble	FT6	
IRC	92	
TM-30	Rf : 91	Rg : 100
Binning	3 SDCM	
Angle de faisceau	40	
UGR	26	
Modèle de LED	SMD2835	
Gradation	Triac / ELV	
Temp. de couleur	2700/3000/3500/4000/5000k + DW 3000-2200k	

DÉTAILS ÉLECTRIQUES

Emplacement	Mouillé
Environnement	Intérieur/extérieur
T. de fonctionnement (° C)	-20 à 40
Indice IP	IP65
Tension d'entrée (V)	120
Courant d'entrée (mA)	80
Tension de sortie (V)	32-48
Courant de sortie (mA)	213
Facteur de puissance (%)	99
Type de transformateur	Courant constant
DHT	16.12
Durée de vie @ L70	>50 000hrs

CONSTRUCTION

Matériau lentille	Polycarbonate	**Type de fini**	Matte
Type d'optique	Lentille optique	**Matériau boîtier**	Aluminium

GUIDE DE COMMANDE

FGM4-CDW - [ ] - [ ]

Fini *Qté*

WH - Blanc ☐ **Vide** - Individuel
BK - Noir ■ **K12** - Kit de 12
SN - Nickel satiné ■

CERTIFICATIONS

ETL listé	UL-1598	et	CSA C22.2 No. 250.0
Title 24-JA8, Energy Star, IC rated, Air-tight ASTM E283-04			
Conforme à	FCC Title 47 Part 15; Class B		
	ICES-005 Issue 5		

CANADA
80, Blvd. de la Seigneurie E.
Blainville, Quebec J7C 4N1

USA
4383, NW 124th Ave.,
Coral Springs, Florida 33065

1 877.430.1818
info@dals.com
dals.com

CONTENU DE LA BOÎTE

- Luminaire encastré
- Boîte de jonction
- 3x connecteurs de fils enfichables
- Raccord non-métallique 1/2 po
- Feuille d'instruction

ACCESSOIRES

REC-RFP-4
Gabarit de perçage

REC-RFPE4
Gabarit de perçage

RFP-UNI
Gabarit de perçage universel

REC-EMD15
Batterie d'urgence de 15 W

EXTENSIONS

REC-CDW-EXT8FT
Rallonge de 96" pour encastrés CDW

REC-CDW-EXT20FT
Rallonge de 240" pour encastrés CDW

GARANTIE

DALS offre une garantie de 5 ans à partir de la date d'achat qui couvre la réparation ou le remplacment des pièces du boîtier, ainsi que les pièces optiques et électroniques défectueuses. Pour contacter le service à la clientèle de DALS, composez le 1 877 430 1818 ou par courriel à info@dals.com.

LISTE DES GRADATEURS RECOMMANDÉS**

MARQUE	MODÈLE	SPÉCIFICATIONS	PLAGE GRADATION %		CHARGE MAX (unités)
			MIN	MAX	
Dals	SM-DIMSW Smart Dimmer*	Triac, 250W LED/CFL	3	100	28
Lutron	DVCL-153PR-WH-C*	Triac, 150 W Dimmable CFL/LED	5	100	17
Lutron	CTCL-153PDH-WH-C*	Triac, 150 W Dimmable CFL/LED	6	100	17
Lutron	STCL-153PH-WH-C*	Triac, 150 W Dimmable CFL/LED	7	100	17
Lutron	DVLV-600P-BL	Magnetic Low Voltage, 450W	10	100	51
Lutron	MACL-153MRHW-WHC*	Triac, 150 W Dimmable CFL/LED	2	100	17
Lutron	DVELV-300P-WH	300W electronic low voltage dimmer	8	100	34
Lutron	MA-PRO-WH*	ELV, 250W LED/CFL	4	100	28
Lutron	Caseta PD-6WCL-WH-R-C*	Triac, 300W Dimmable CFL/LED	7	100	17
Lutron	Caseta PD-5NE-WH-C*	ELV, LED—up to 250 W	2	100	28
Lutron	Caseta PD-10NXD-WH*	Triac, LED—up to 250 W	0	100	28
Leviton	DSM10-1LZ*	Triac, 450W Dimmable CFL/LED	7	100	51
Leviton	6674*	Triac, 150 W Dimmable CFL/LED	9	100	17
Leviton	IPL06-10Z*	Triac, 150 W Dimmable CFL/LED	9	100	17
Leviton	DSL06-1LZ*	Triac, 300 W Dimmable CFL/LED	9	100	34
Leviton	D26HD-742-1RW*	Triac, 300W LED/CFL	10	100	34
Legrand	ADTP703TUM4*	Triac,450W Dimmable CFL/LED	0	100	51
Control 4	C4-APD120-WH	ELV, 120W LED	0	100	14
Control 4	C4-FPD120-WH	Triac, 200W LED	0	100	23
Commercial Electric	HPDA311CWB*	Triac, 150W LED & CFL	0	100	17
TP-Link	HS220*	Triac, 150 W, Dimmable LED (MLV)	1	100	17
Leviton	RDL06-10Z	Triac, 150W LED & CFL	10	100	17

*Avec fonction d'ajustement du niveau minimal. **Un bruit de bourdonnement minimal peut se produire avec certains gradateurs.

CANADA
80, Blvd. de la Seigneurie E.
Blainville, Quebec J7C 4N1

USA
4383, NW 124th Ave.,
Coral Springs, Florida 33065

1 877.430.1818
info@dals.com
dals.com