ÉCLAIRAGE DALS

Canada
80, boul. de la Seigneurie, E.
Blainville, Québec J7C 4N1

U.S.A.
4383, NW 124th Ave.,
Coral Springs, Florida 33065

877.430.1818
info@dals.com
dals.com

MODÈLE **RGR6-CC**

NOM **SÉRIE RGR**

Encastré Régressé De 6"

Lorsque vient le temps de choisir un luminaire encastré, éliminer toute source d'éblouissement est une priorité. Le positionnement unique des modules au DEL dans cette nouvelle série répond à ce besoin essentiel.

PROJET:

TYPE:

DATE:

QTÉ:

NOTES:

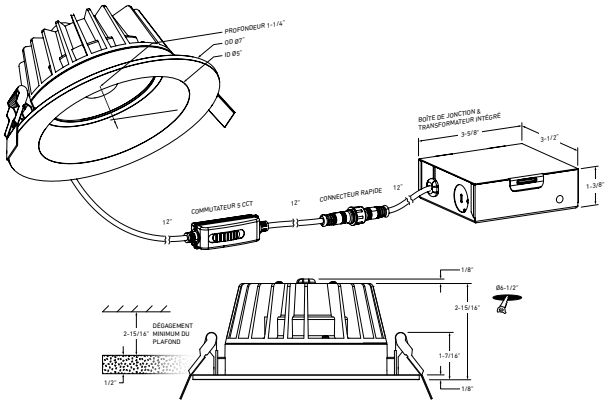

SPÉCIFICATIONS RAPIDES

TAILLE	WATTS	LUMENS LIVRÉS*	T° COULEUR	IRC	TENSION	ANGLE DE FAISCEAU	FINIS
6"	20W	1600lm	2700K 3000K 3500K 4000K 5000K	90	120V	40°	Blanc ☐ Nickel Satiné ☐ Noir ☐

*Puissance lumineuse mesurée à 3000K

RÉPARTITION LUMINEUSE

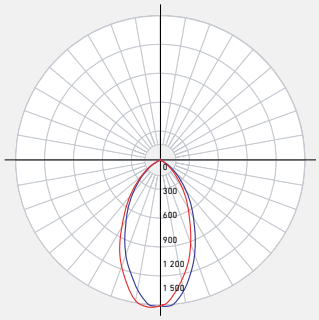

CONSTRUCTION

Lentille
Claire

Type d'optique
Lentille optique

Type de DEL
COB

Matériau de la lentille
Acrylique

Matériau du boîtier
Fonte d'aluminium

Taille de découpe
6-1/2"

CLASSIFICATIONS

Placement
Intérieur/extérieur

Durée de vie
50,000 heures

Classement FT
FT6

Emplacement
Mouillé

Certifications
ETL, FCC, ICES, ES IC, ASTM E283-04, T24

Température de fonctionnement
-20° à 40° C

DANS LA BOÎTE

Luminaire encastré DEL
Boîte de jonction
Connecteurs de fils enfichables
Matériel de montage
Feuille d'instruction

ACCESSOIRES

RFP-UNI
Gabarit de perçage universelle

RFP-35
Gabarit de perçage

ADAPTATEURS

REC-EXT108
Cordon d'interconnexion de 108" pour encastré

REC-EXT230
Cordon d'interconnexion de 230" pour encastré

Canada
80, boul. de la Seigneurie, E.
Blainville, Québec J7C 4N1

U.S.A.
4383, NW 124th Ave.,
Coral Springs, Florida 33065

877.430.1818
info@dals.com
dals.com

DÉTAILS ÉLECTRIQUES

Tension d'entrée
108-135V

Courant de sortie
500mA

Facteur de puissance
99%

Type de transformateur
Courant constant

Tension de sortie
35V

Modèle DEL
COB

Distorsion harmonique THD
<30%

Type de regroupement
3 SDCM

FONCTIONNALITÉS

Chaque luminaire comprend une boîte de jonction avec un transformateur intégré

Peut être connecté en guirlande

Performances et durée de vie supérieures

Diffusion lisse à 360°

CCT sélectionnables à l'aide d'un commutateur 2700K/ 3000K/ 3500K/ 4000K/ 5000K

GARANTIE

DALS offre une garantie de 5 ans à partir de la date d'achat qui couvre la réparation ou le remplacment des pièces du boîtier, ainsi que les pièces optiques et électroniques défectueuses. Pour contacter le service à la clientèle de DALS, composez le 1 877 430 1818 ou par courriel à info@dals.com.

LISTE DES GRADATEURS RECOMMANDÉS*

MARQUE	MODÈLE #	SPÉCIFICATIONS DU GRADATEUR	NOTE	PLAGE DE GRADATION (%)	CHARGE MAXIMALE
Dals	SM-DIMSW Smart Dimmer	Triac, 250W LED/CFL	Compatibles	Min: 7 / Max: 98	12
Lutron	DVCL-153PR-WH-C	Triac, 150 W Dimmable CFL/LED	Compatibles	Min: 1 / Max: 93	7
Lutron	CTCL-153PDH-WH-C	Triac, 150 W Dimmable CFL/LED	Compatibles	Min: 0 / Max: 93	7
Lutron	STCL-153PH-WH-C	Triac, 150 W Dimmable CFL/LED	Compatibles	Min: 0 / Max: 92	7
Lutron	DVWCL-153PH-WHC	Triac, 150 W Dimmable CFL/LED	Compatibles	Min: 0 / Max: 93	7
Lutron	MACL-153MRHW-WHC	Triac, 150 W Dimmable CFL/LED	Compatibles	Min: 0 / Max: 92	7
Lutron	DVELV-300P-WH	300W electronic low voltage dimmer	Compatibles	Min: 1 / Max: 79	15
Lutron	MA-PRO-WH	ELV, 250W LED/CFL	Compatibles	Min: 1 / Max: 93	12
Lutron	Caseta PD-6WCL-WH-R-C	Triac, 300W Dimmable CFL/LED	Compatibles	Min: 0 / Max: 92	15
Lutron	Caseta PD-5NE-WH-C	ELV, LED—up to 250 W	Compatibles	Min: 1 / Max: 93	12
Lutron	Caseta PD-10NXD-WH	Triac, LED—up to 250 W	Compatibles	Min: 0 / Max: 93	12
Leviton	6672-1LW	Triac, 150W Dimmable CFL/LED	Compatibles	Min: 13 / Max: 93	7
Leviton	DSM10	Triac, 450W Dimmable CFL/LED	Compatibles	Min: 10 / Max: 93	22
Leviton	6674	Triac, 150 W Dimmable CFL/LED	Compatibles	Min: 1 / Max: 98	7
Legrand	RHCL453PNICCV4	Triac, 450W Dimmable CFL/LED	Compatibles	Min: 3 / Max: 92	22
Legrand	ADTP703TUM4	Triac,450W Dimmable CFL/LED	Compatibles	Min: 5 / Max: 77	22
Legrand	ADPD453LM2	Triac,450W Dimmable CFL/LED	Compatibles	Min: 18 / Max: 92	22
Legrand	RHL373PW	Triac, 250W LED	Compatibles	Min: 1 / Max: 93	12
Control 4	C4-APD120-WH	ELV, 120W LED	Compatibles	Min: 0 / Max: 99	6
Control 4	C4-FPD120-WH	Triac, 200W LED	Compatibles	Min: 0 / Max: 99	10

* Un bruit de bourdonnement minimal peut se produire avec certains gradateurs