Boulevard

AMÉLIORÉ

SEC

ÉTANCHE À L'AIR

ENERGY STAR

Intertek

IC CERTIFIÉ

JA8 CERTIFIÉ

2700k 3000k 3500k 4000k 5000k

INTERRUPTEUR DE COULEUR

La série Boulevard, une série de luminaires encastrés architecturaux qui peuvent être installés dans un large éventail d'environnements commerciaux et résidentiels. Ajoutez de la profondeur aux plans de plafond avec une séparation visible, ou enchaînez-les de manière transparente pour créer des effets spectaculaires.

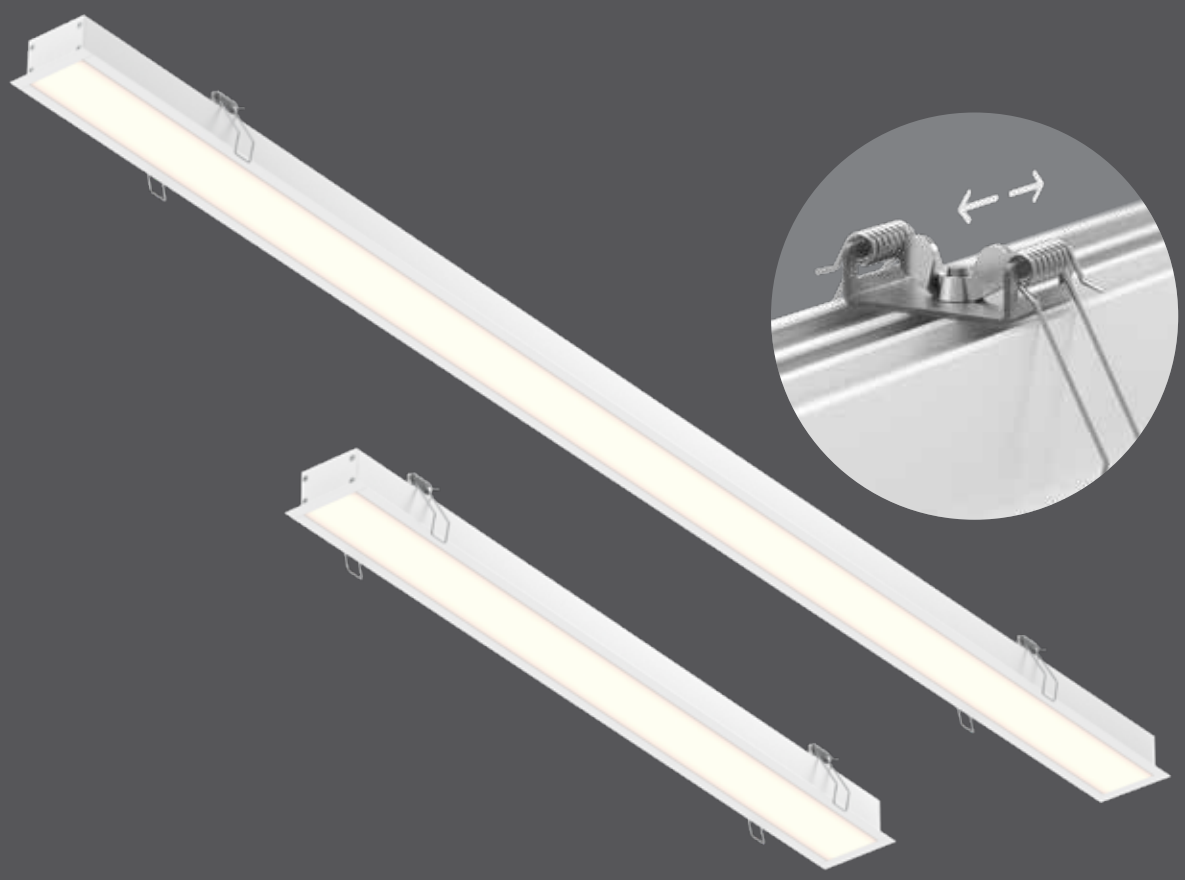

Modèle	Taille	Watts	Lumens livrés	IRC	T° Couleur	Tension standard	Multi-tension
LNR24-CC	24"	20 W	1725 lm	90	2700, 3000, 3500, 4000, 5000 K	120 V, gradation Triac	MV: 120 / 277 / 347V, gradation 0-10V
LNR48-CC	48"	40 W	3760 lm				

Caractéristiques

Luminaire encastré DEL avec boîte de connexion avec transformateur intégré

Peut être enchaîné

Performance et durée de vie supérieure

Émission de chaleur minimale

Construction en aluminium

CCT sélectionnables à l'aide d'un commutateur : 2700K/3000K/ 3500K/ 4000K/ 5000K

Angle de faisceau de 180°

Certifié IC (approuvé pour contact directe avec l'isolant)

Étanche à l'air, homologué ASTM E283-04

Convient aux endroits secs

Veuillez vous référer à notre site internet pour la liste des gradateurs compatibles

Température idéale d'opération : -20° à 40°C

Garantie de 5 ans

Finis

● **BK** Noir

○ **WH** Blanc

Accessoires

LNACC-L16FT
Lentille de 16 pieds pour suspensions et linéaires encastrés de la série Boulevard

RFP-LNR24
Gabarit de perçage

RFP-LNR48
Gabarit de perçage

REC-CC-EXT8FT
Câble de rallonge de 8 pieds

REC-CC-EXT20FT
Câble de rallonge de 20 pieds

Multi-tension

Cette famille de produits propose des transformateurs multi-tensions (120/277/347) qui sont gradables avec des systèmes de gradation 0-10V. Veuillez noter que des délais de livraison plus longs peuvent s'appliquer pour cette option. Nous vous prions de contacter votre représentant DALS pour obtenir des informations supplémentaires et confirmer la disponibilité.

Note

D'autres températures de couleur, couleurs de finition et options de tension sont disponibles, mais peuvent nécessiter des quantités de commande minimales (QCM) et des délais de livraison plus longs. Veuillez contacter votre représentant DALS pour plus d'informations.

LNR24-CC 23-3/8" x 2-1/8"

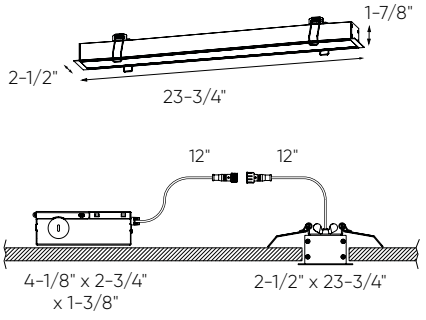
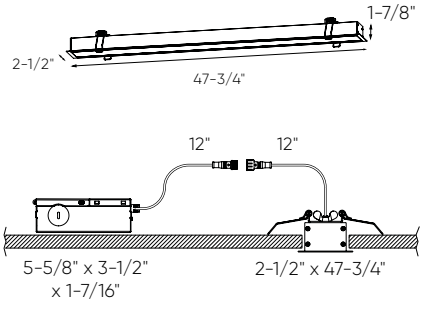
LNR48-CC 47-7/16" x 2-1/8"