ÉCLAIRAGE DALS

Canada
80, boul. de la Seigneurie, E.
Blainville, Québec J7C 4N1

U.S.A.
4383, NW 124th Ave.,
Coral Springs, Florida 33065

877.430.1818
info@dals.com
dals.com

MODÈLE **FGM4-CC**

NOM **PIVOT**

Encastré De 4" Plat Ajustable

Avec un rendement lumineux puissant et la possibilité de diriger la lumière avec une rotation de 360° et un angle d'inclinaison de 90°, ce produit répondra à tous vos besoins.

PROJET:	**TYPE:**
DATE:	**QTÉ:**

NOTES:

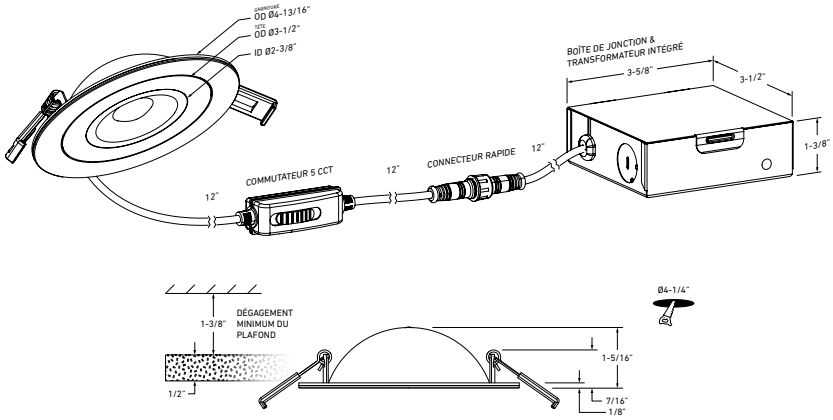

SPÉCIFICATIONS RAPIDES

TAILLE	WATTS	LUMENS LIVRÉS*	T° COULEUR	IRC	TENSION	ANGLE DE FAISCEAU	FINIS
4"	9W	700lm	2700K 3000K 3500K 4000K 5000K	90	120V	40°	Blanc ☐ Nickel Satiné ☐ Noir ☐

*Puissance lumineuse mesurée à 3000K

RÉPARTITION LUMINEUSE

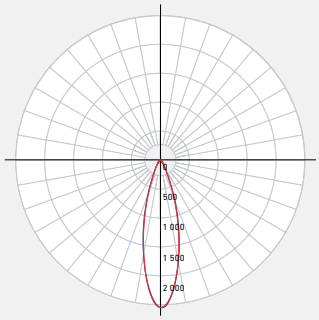

CONSTRUCTION

Lentille
Claire

Type d'optique
Lentille optique

Type de DEL
COB

Matériau de la lentille
Acrylique

Matériau du boîtier
Fonte d'aluminium

Taille de découpe
4-1/4"

CLASSIFICATIONS

Placement
Intérieur/extérieur

Durée de vie
50,000 heures

Classement FT
FT6

Emplacement
Mouillé

Certifications
ETL, FCC, ICES, ES IC, ASTM E283-04, T24

Température de fonctionnement
-20° à 40° C

DANS LA BOÎTE

Luminaire encastré DEL
Boîte de jonction
Connecteurs de fils enfichables
Matériel de montage
Feuille d'instruction

ACCESSOIRES

RFP-UNI
Gabarit de perçage universelle

RFP-46
Gabarit de perçage

ADAPTATEURS

REC-EXT108
Cordon d'interconnexion de 108" pour encastré

REC-EXT230
Cordon d'interconnexion de 230" pour encastré

dals

Canada
80, boul. de la Seigneurie, E.
Blainville, Québec J7C 4N1

U.S.A.
4383, NW 124th Ave.,
Coral Springs, Florida 33065

877.430.1818
info@dals.com
dals.com

DÉTAILS ÉLECTRIQUES

Tension d'entrée
108-135V

Tension de sortie
18-24V

Courant de sortie
380mA

Modèle DEL
COB

Facteur de puissance
98%

Distorsion harmonique THD
<30%

Type de transformateur
Courant constant

Type de regroupement
3 SDCM

FONCTIONNALITÉS

Chaque luminaire comprend une boîte de jonction avec un transformateur intégré

Peut être connecté en guirlande

Performances et durée de vie supérieures

Diffusion lisse à 360°

Émission de chaleur minimale

Lentille claire

Profil très bas

CCT sélectionnables à l'aide d'un commutateur 2700K/ 3000K/ 3500K/ 4000K/ 5000K

GARANTIE

DALS offre une garantie de 5 ans à partir de la date d'achat qui couvre la réparation ou le remplacment des pièces du boîtier, ainsi que les pièces optiques et électroniques défectueuses. Pour contacter le service à la clientèle de DALS, composez le 1 877 430 1818 ou par courriel à info@dals.com.

LISTE DES GRADATEURS RECOMMANDÉS*

MARQUE	MODÈLE #	SPÉCIFICATIONS DU GRADATEUR	NOTE	PLAGE DE GRADATION (%)	CHARGE MAXIMALE
Dals	SM-DIMSW Smart Dimmer	Triac, 250W LED/CFL	Compatibles	Min: 9 / Max: 100	27
Lutron	DVCL-153PR-WH-C	Triac, 150 W Dimmable CFL/LED	Compatibles	Min: 10 / Max: 100	16
Lutron	CTCL-153PDH-WH-C	Triac, 150 W Dimmable CFL/LED	Compatibles	Min: 3 / Max: 100	16
Lutron	STCL-153PH-WH-C	Triac, 150 W Dimmable CFL/LED	Compatibles	Min: 3 / Max: 100	16
Lutron	DVWCL-153PH-WHC	Triac, 150 W Dimmable CFL/LED	Compatibles	Min: 10 / Max: 100	16
Lutron	MACL-153MRHW-WHC	Triac, 150 W Dimmable CFL/LED	Compatibles	Min: 2 / Max: 100	16
Lutron	DVELV-300P-WH	300W electronic low voltage dimmer	Compatibles	Min: 12 / Max: 100	33
Lutron	MA-PRO-WH	ELV, 250W LED/CFL	Compatibles	Min: 3 / Max: 100	27
Lutron	Caseta PD-6WCL-WH-R-C	Triac, 300W Dimmable CFL/LED	Compatibles	Min: 1 / Max: 100	33
Lutron	Caseta PD-5NE-WH-C	ELV, LED—up to 250 W	Compatibles	Min: 6 / Max: 100	27
Lutron	Caseta PD-10NXD-WH	Triac, LED—up to 250 W	Compatibles	Min: 2 / Max: 100	27
Leviton	6672-1LW	Triac, 150W Dimmable CFL/LED	Compatibles	Min: 34 / Max: 99	16
Leviton	DSM10	Triac, 450W Dimmable CFL/LED	Compatibles	Min: 27 / Max: 99	50
Leviton	6674	Triac, 150 W Dimmable CFL/LED	Compatibles	Min: 12 / Max: 99	16
Leviton	IPL06-10Z	Triac, 150 W Dimmable CFL/LED	Compatibles	Min: 20 / Max: 99	16
Leviton	DSL06-752	Triac, 150 W Dimmable CFL/LED	Compatibles	Min: 20 / Max: 99	16
Leviton	D26HD-742-1RW	Triac, 300W LED/CFL	Compatibles	Min: 14 / Max: 100	33
Legrand	RHCL453PNICCV4	Triac, 450W Dimmable CFL/LED	Compatibles	Min: 14 / Max: 99	50
Legrand	ADTP703TUM4	Triac,450W Dimmable CFL/LED	Compatibles	Min: 17 / Max: 100	50
Legrand	ADPD453LM2	Triac,450W Dimmable CFL/LED	Compatibles	Min: 43 / Max: 99	50
Legrand	RHL373PW	Triac, 250W LED	Compatibles	Min: 10 / Max: 97	27
Control 4	C4-APD120-WH	ELV, 120W LED	Compatibles	Min: 2 / Max: 100	13
Control 4	C4-FPD120-WH	Triac, 200W LED	Compatibles	Min: 3 / Max: 100	22

* Un bruit de bourdonnement minimal peut se produire avec certains gradateurs