Série Pinpoint

Offrant un style contemporain et fonctionnel à tout espace, la série MSL avec un réflecteur noir brillant est disponible dans différents styles et fonctionnalités. Encadrés par une finition noir à revêtement en poudre, ces luminaires à haut rendement fournissent une lumière pure et à faible éblouissement.

30° PIVOTANTE*

SEC

Intertek

IC CERTIFIÉ

À FAIBLE ÉBLOUISSEMENT

2700k 3000k 3500k 4000k 5000k

INTERRUPTEUR DE COULEUR

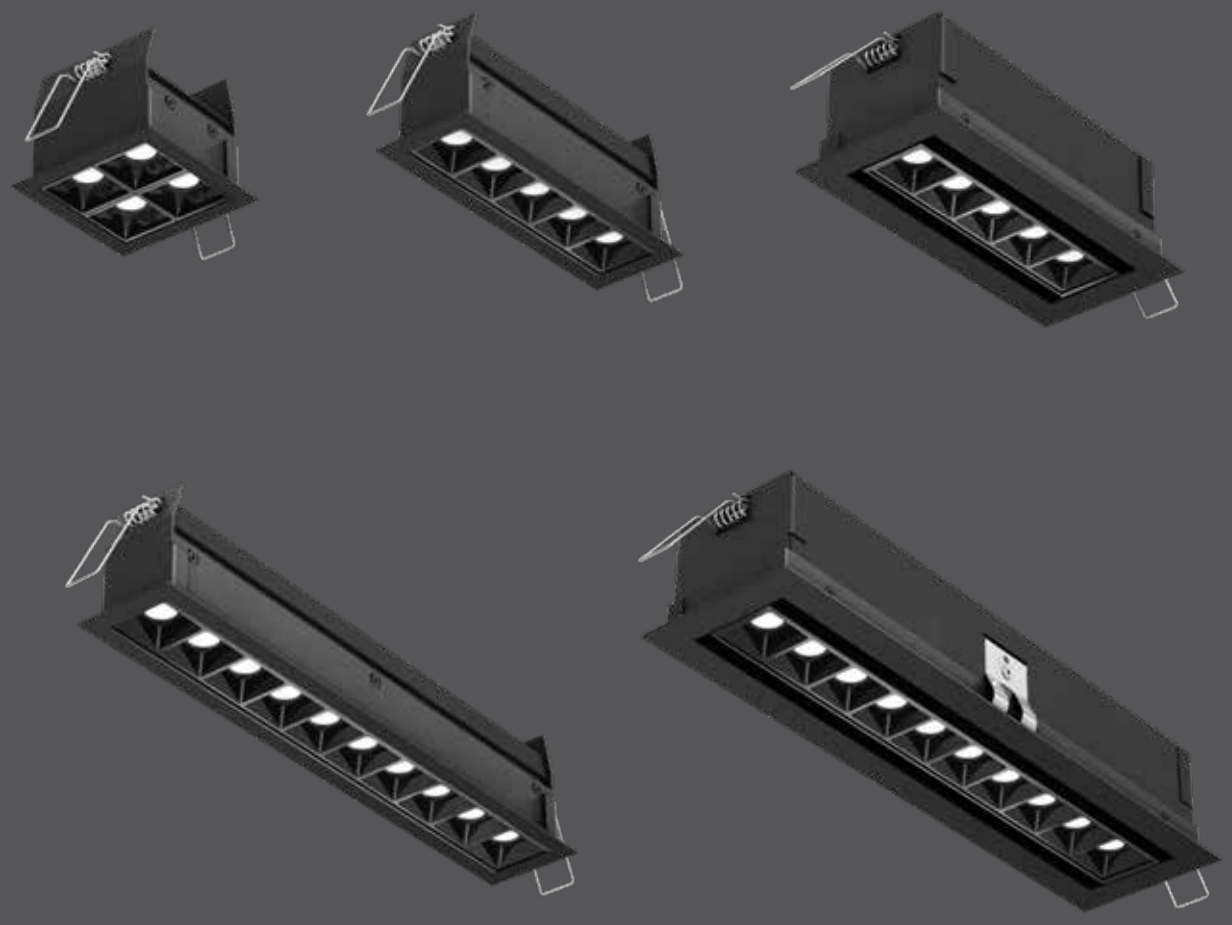

*Modèles MSL5G-CC et MSL10G-CC seulement

Modèle	Taille	Watts	Lumens livrés	IRC	T° Couleur	Tension
MSL4-CC	3"	12 W	600 lm	90	2700, 3000, 3500, 4000, 5000 K	120 V
MSL5-CC	7"	14 W	800 lm			
MSL5G-CC	7"	14 W	800 lm			
MSL10-CC	13"	24 W	1300 lm			
MSL10G-CC	13"	24 W	1300 lm			

Caractéristiques

Luminaire encastré DEL avec boîte de connexion avec transformateur intégré

Plus de 50 000 heures de durée de vie

CCT sélectionnables à l'aide d'un commutateur: 2700K/ 3000K/ 3500K/ 4000K/ 5000K

Peut être enchaîné

Performance et durée de vie supérieures

Source lumineuse en retrait

Construction en aluminium

Inclinaison à 30° (modèles MSL5G et MSL10G seulement)

Certifié IC (approuvé pour contact directe avec l'isolant

Convient pour les emplacements secs

Veuillez vous référer à notre site internet pour la liste des gradateurs compatibles

Garantie de 5 ans

Accessoires

RFP-MSL4
Gabarit de perçage pour MSL4

RFP-MSL5
Gabarit de perçage pour MSL5

RFP-MSL5G
Gabarit de perçage pour MSL5G

RFP-MSL10
Gabarit de perçage pour MSL10

RFP-MSL10G
Gabarit de perçage pour MSL10G

REC-CC-EXT8FT
Câble de rallonge de 8 pieds

REC-CC-EXT20FT
Câble de rallonge de 20 pieds

Finis

- ● **BK** Noir
- ○ **AWH** Blanc

Note

D'autres températures de couleur, couleurs de finition et options de tension sont disponibles, mais peuvent nécessiter des quantités de commande minimales (QCM) et des délais de livraison plus longs. Veuillez contacter votre représentant DALS pour plus d'informations.

MSL4-CC 2-3/4" x 2-3/4"

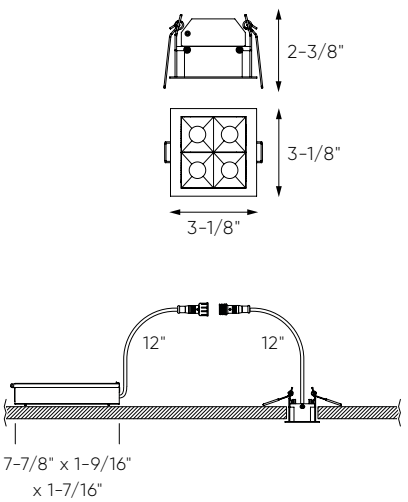

MSL5-CC 5-1/2" x 1-5/8"

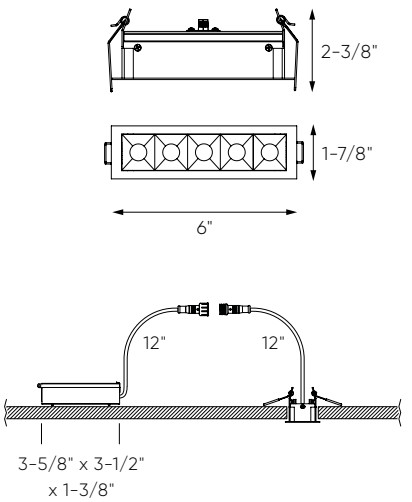

MSL5G-CC 6-3/8" x 2-3/4"

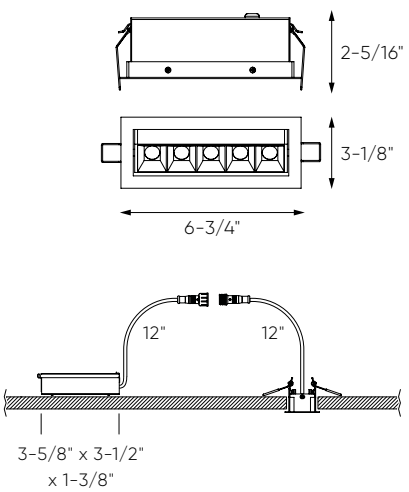

MSL10-CC 10-3/4" x 1-5/8"

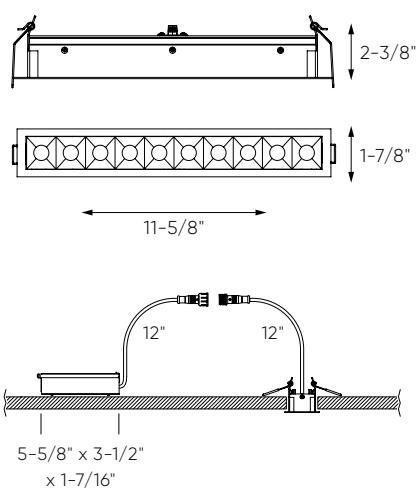
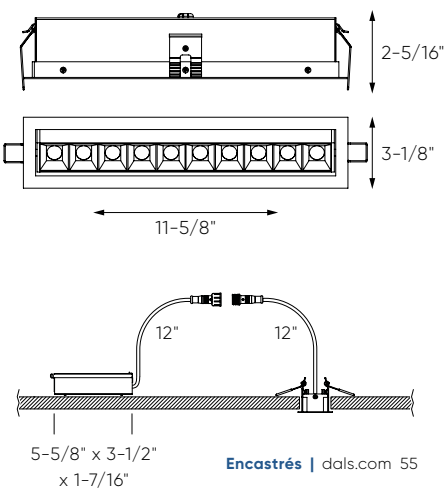
MSL10G-CC 11-1/2" x 2-3/4"