Aries

MOUILLÉ

Intertek

ADA CONFORME

De conception unique, cette applique murale offrira un motif unique sur vos murs. Du couloir aux chambres à coucher, cette applique murale mince saura se fondre à votre décor à la perfection.

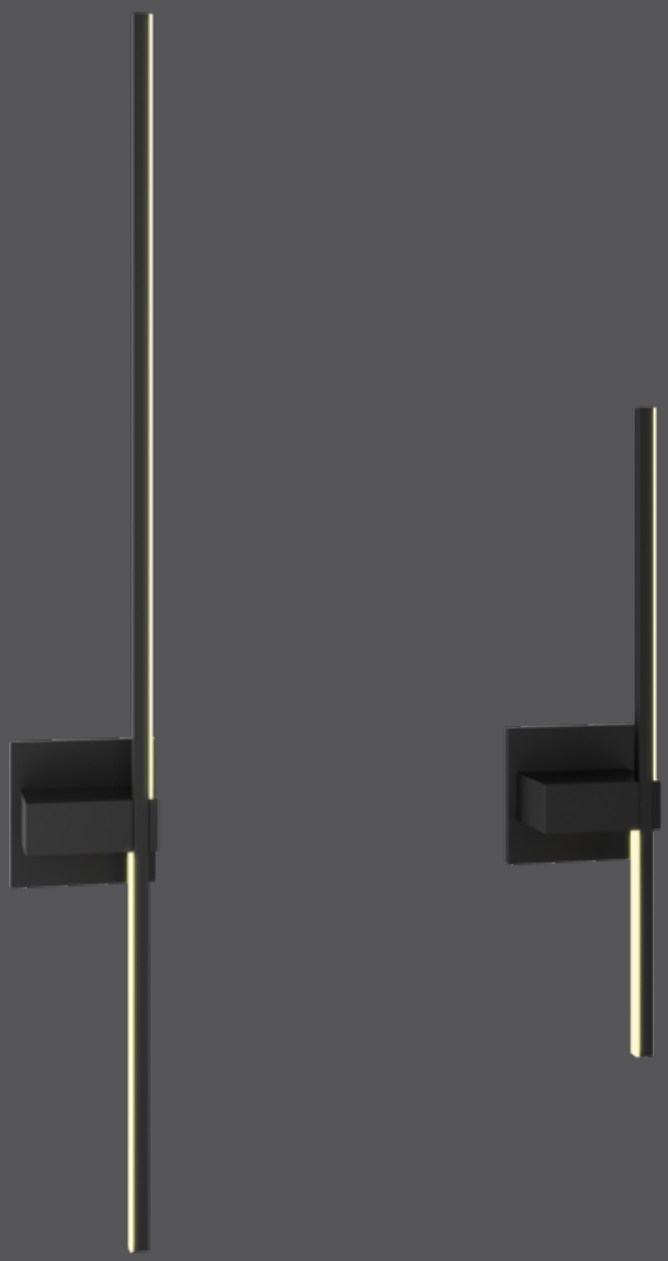

Modèle	Taille	Watts	Lumens livrés	IRC	T° Couleur	Tension
STK21	21"	7 W	400 lm	90	3000 K	120 V
STK37	37"	13 W	840 lm	90	3000 K	120 V

Caractéristiques

Plus de 50 000 heures de durée de vie
Lumière blanche chaleureuse
Faible consommation d'énergie
Consistance de couleur supérieure
Transformateur graduable intégré
Conforme à l'ADA
Compatible avec les gradateurs TRIAC et ELV
Convient aux endroits mouillés
Veuillez vous référer à notre site internet pour la liste des gradateurs compatibles
Garantie de 5 ans

Finis

● **BK** Noir
○ **WH** Blanc

Note

Pour d'autres finis, températures de couleurs et options de tension veuillez contacter votre représentant DALS. À noter que les commandes spéciales auront un délais de livraison et qu'il pourrait y avoir une quantité minimum requise.

STK21

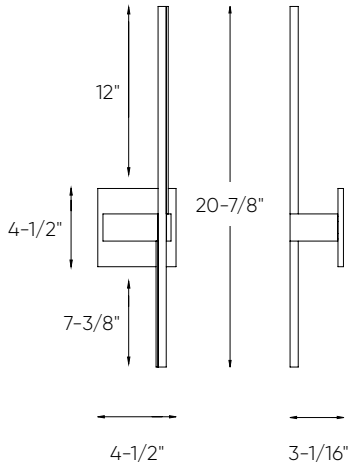
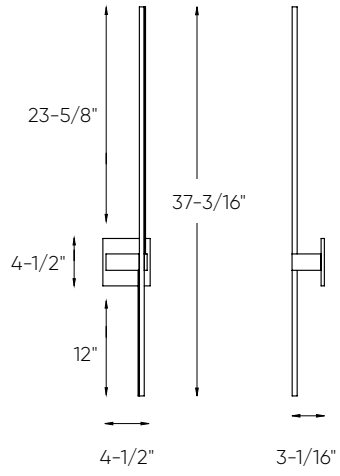
STK37