Installation guide for / *Guide d'installation pour*

LEDRDM1

1 877 430 1818
www.dals.com

MODEL / MODÈLE	LUMENS	WATTS	KELVIN
LEDRDM1	80lm	1W	3000K

Intertek

INDOOR
INTÉRIEUR

ITEMS INCLUDED IN THE BOX / *ARTICLES INCLUS DANS LA BOÎTE*

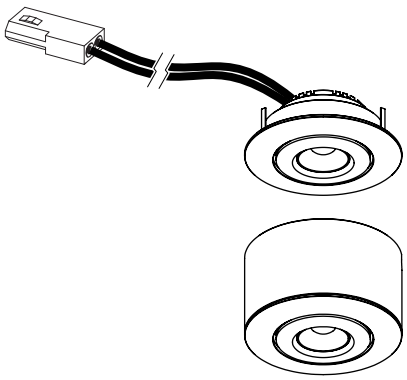

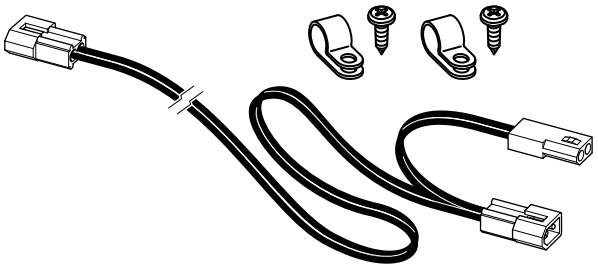

1 1x LEDRDM1 surface/recessed puck
1x rondelle de surface / encastrée LEDRDM1

2 24" (61cm) "Y" splitter to connect LED drivers and fixtures
Connecteur en Y de 24 po. (61 cm) pour connecter les transformateurs et les luminaires DEL.

COMPATIBLE ACCESSORIES (SOLD SEPARATELY):
ACCESSOIRES COMPATIBLES (VENDUS SÉPARÉMENT) :

4000-E24:
24" (61 cm) extension cord to connect LED drivers and fixtures.
Cordon d'extension de 24 po. (61 cm) pour connecter les transformateurs et les luminaires DEL.

4000-E60:
60" (152 cm) extension cord to connect LED drivers and fixtures.
Cordon d'extension de 60 po. (152 cm) pour connecter les transformateurs et les luminaires DEL.

4000HRNS-24:
24" (61 cm) "Y" splitter to connect LED drivers and fixtures.
Connecteur en Y de 24 po. (61 cm) pour connecter les transformateurs et les luminaires DEL.

COMPATIBLE DRIVERS (SOLD SEPARATELY):
TRANSFORMATEURS DISPONIBLES (VENDUS SÉPARÉMENT) :

With power cord and plug / *Avec cordon d'alimentation et fiche :*

ETR-LED10WPI : 12W, not dimmable / non graduable, class(e) 2.

ETR-LED24WPI : 24W, not dimmable / non graduable, class(e) 2.

With integrated junction box / *Avec boîte de jonction intégrée :*

BT06DIM-IC : 6W, dimmable / graduable, class(e) 2.

BT12DIM-IC : 12W, dimmable / graduable, class(e) 2.

BT24DIM-IC : 24W, dimmable / graduable, class(e) 2.

BT36DIM : 36W, dimmable / graduable, class(e) 2.

BT48DIM : 48W, dimmable / graduable, class(e) 2.

WARRANTY / *GARANTIE*

DALS offers a 5 year warranty from the date of purchase which covers repairs or replacements of defective parts of the housing, optics, and electronics.
To contact DALS customer service call 1 877 430 1818 or send an e-mail to info@dals.com.

DALS offre une garantie de 5 ans à partir de la date d'achat qui couvre la réparation ou le remplacement des pièces du boîtier, des pièces optiques et électroniques défectueuses. Pour contacter le service à la clientèle de DALS, composez le 1 877 430 1818 ou par courriel à info@dals.com.

Installation guide
Guide d'installation

LEDRDM1

BEFORE YOU START

BEFORE STARTING INSTALLATION, SHUT THE LINE FEED POWER OFF USING THE CIRCUIT BREAKER.
Instructions pertaining to a risk of fire, electric shock or injury to persons. Installation must be done according to local electrical codes. Installation should be done by a certified electrician.
This class B digital apparatus complies with Canadian ICES-005. This digital apparatus does not exceed the Class B limits for radio-noise emissions from digital apparatus as set out in the Radio Interference Regulations of the Canadian Department of Communications.

AVANT DE COMMENCER

AVANT DE DÉBUTER L'INSTALLATION, COUPER L'ALIMENTATION DU FIL DU SECTEUR À L'AIDE DU DISJONCTEUR.
Ces instructions se rapportent à un risque d'incendie, de chocs électriques ou de blessures corporelles. L'installation doit être éffectuée conformément aux codes électriques locaux. L'installation devrait être effectuée par un électricien qualifié.
Cet appareil numérique de classe B est conforme à la norme canadienne NMB-005. Cet appareil numérique ne dépasse pas les limites applicables aux équipements de classe B en termes d'émissions de bruit radioélectrique, telles que définies par la Règlement sur le brouillage radioélectrique établi par le Ministère des Communications du Canada.

Surface installation (wires under a shelf or cabinet)
Installation en surface (fils sous une tablette ou armoire)

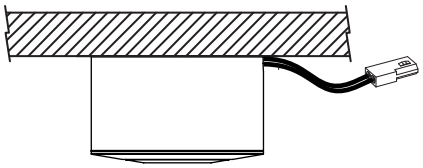

1. Remove the fixture from the surface adapter.
2. With a pencil, mark the position then screw the surface adapter in place with the wire slot in the desired direction.
3. Run the wire through the wire slot, compress the springs of the fixture and push the fixture into the surface adapter.

---

1. Retirer le luminaire de l'adaptateur de surface.
2. Avec un crayon marquer la position, puis visser l'adaptateur de surface en place avec la fente du fil dans la direction souhaitée.
3. Faires passer le fil du connecteur à travers la fente pour fil de l'adaptateur de surface, comprimez les ressorts du luminaire et poussez le luminaire dans l'adaptateur de surface.

Surface installation (wires on top of a shelf or cabinet)
Installation en surface (fils au dessus d'une tablette ou armoire)

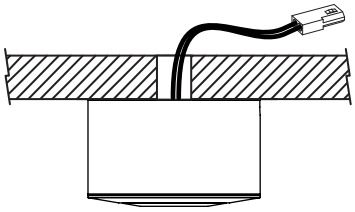

1. Remove the fixture from the surface adapter.
2. With a pencil, mark the desired position for the surface adapter.
3. With the template, drill a 1/2" hole to pass the connector wire through the shelf.
4. Screw the surface adapter in position.
5. Run the wire through the hole, compress the springs of the fixture, and push the fixture into the surface adapter.

---

1. Retirer le luminaire de l'adaptateur de surface.
2. Avec un crayon, marquer la position souhaitée pour l'adaptateur de surface.
3. Avec le gabarit, percer un trou de 1/2" pour faire passer le fil du connecteur à travers l'étagère.
4. Visser l'adaptateur de surface en position.
5. Faites passer le fil à travers le trou, comprimez les ressorts du luminaire et poussez le luminaire dans l'adaptateur de surface.

Recessed installation
Installation encastrée

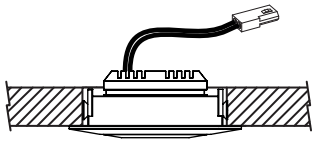

1. Remove the fixture from the surface adapter.
2. With a pencil, markthe desired position for the puck.
3. Using the template, drill a 1-3/4" hole in the shelf.
5. Compress the springs of the fixture and push it into the opening.

---

1. Retirer le luminaire de l'adaptateur de surface.
2. Avec un crayon, marquer la position désirée pour la rondelle.
3. À l'aide du gabarit percez un trou de 1-3/4" dans la tablette.
5. Comprimer les ressorts du luminaire et poussez-le dans l'ouverture.

Template / Patron



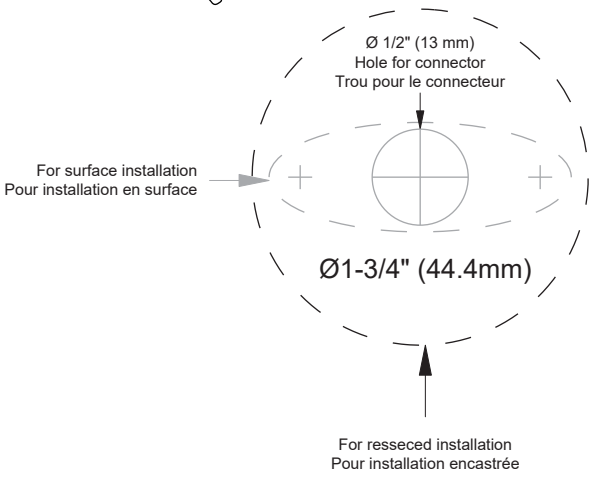

Quick connect / Connexions rapides

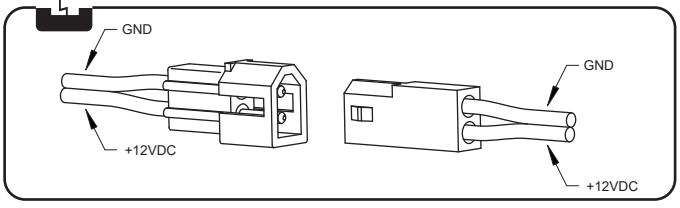

Lighting and spacing / Éclairage et espacement

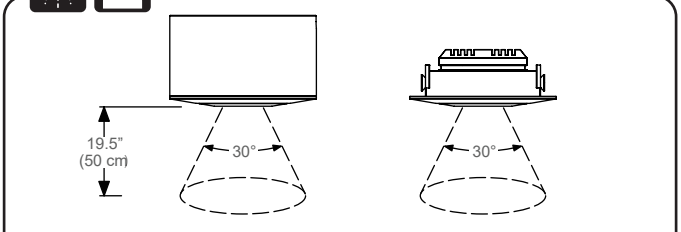

*Approved for installation inside, under or over cabinets, with light shining in any directions.
*Approuvé pour installation à l'intérieur, sous ou sur une armoire, éclairage dans n'importe quelle direction.